Karelia Group

Karelia Premium H20 kirişi

ORMAN ENDÜSTRİSİ

KARELYA CUMHURİYETİ



















Karelia Group

Karelia Group Ltd., H20 ahşap kalıp kirişleri üretiminde önde gelen bir Rus üretici ve Rusya'nın bu ürün grubundaki en büyük ihracatçısıdır.

Üretim tesislerimiz Rusya Federasyonu Karelya Cumhuriyeti'nde, Kondopoga ve Petrozavodsk'ta yer alır. Karelya, kaliteli kerestesiyle bilinen orman zengini bir bölgedir; sert kuzey iklimi ahşaba kendine özgü özellikler kazandırır.

2013 yılında Avrupa ve Orta Doğu'ya ihracat için biçilmiş kereste üretimiyle faaliyete başladık. Daha sonra planyalanmış ahşap ürünleri üretmeye başladık.

Bugün ana ürünümüz Karelia Premium H20 ahşap kalıp kirişidir.

Üretimimiz, önde gelen üreticilerin modern makineleriyle donatılmış yedi üretim birimine sahip iki tesisten oluşur. Kalite kontrolü tüm aşamalarda yapılır; bu da zorlu inşaat pazarları için premium H20 kirişler üretmemizi sağlar.

Rusya, Polonya, Sırbistan, Türkiye, BAE, Suudi Arabistan, Bahreyn ve Kuveyt'e tedarik sağlıyor; BAE ve Körfez İşbirliği Konseyi (GCC) bölgesinde üç yıldır çalışıyoruz.

Ürünlerimiz yüksek teknik performansa ve üstün yüzey kalitesine sahiptir; EN 13377:2002 standardına uygundur.

Karelia Group



Karelia Group

Üretim modelimiz maliyeti en aza indirmeye değil, premium kaliteye odaklanır. EN 13377:2002 gerekliliklerini karşılayan seçilmiş malzemeler kullanır; modern ekipman ve tüm süreci kapsayan sıkı kontrolle üretim yaparız. Taşıyıcı başlıklar seçilmiş Kuzey Karelya ladininden üretilir.

Bu ahşabın tüm üretim sürecini kontrol ederiz: tomruk kesimi, kurutma, kalibrasyon, planyalama, yapıştırma ve son yüzey işlemleri. Kalite odaklı bu zincir, tutarlı biçimde premium kalitede nihai ürün sunmamızı sağlar. Bu yaklaşım standart H20 kiriş üretimine göre daha maliyetlidir; ancak daha yüksek dayanıklılık, daha üstün yüzey kalitesi ve tekrarlı kullanımda güvenilir performans sağlar. Tesisimizde, kirişler için özel dayanım test düzeneğine sahip kendi kalite laboratuvarımız bulunmaktadır.







Karelia Group

KUZEY ORMANI

Karelia Premium H20 kirişi, temel kalite parametrelerinde standart Avrupa H20 ahşap kalıp kirişlerini aşacak şekilde tasarlanmıştır. Kuzey Karelya ladini kullanıyoruz.

Bu ahşap, Avrupa H20 kalıp kirişlerinde yaygın kullanılan ladine göre belirgin biçimde daha güçlüdür. Kesimde kullandığımız tomrukların çapı 16 cm'yi geçmez. Bu ahşap, ladin ağacının üst kısmından gelir; burada budaklar küçük ve sağlamdır. Küçük, sağlam budaklar başlıkta aynı yarılma riskini oluşturmaz.

Başlıktaki büyük budaklar yük altında zayıf nokta oluşturur. Küçük çaplı tomruk kullanımı büyük budaklardan kaçınmamızı sağlar.





Karelia Group

HUŞ KONTRPLAK

Karelia Premium H20 kirişlerinin gövdesinde Rusya üretimi, neme dayanıklı 17 katmanlı huş kontrplak kullanıyoruz. Rus huş kontrplağı kalite, dayanım ve aşınma direnci açısından dünya çapında referans kabul edilir.

Birçok Avrupa üreticisi ladinden 3 katlı masif paneller veya preslenmiş ahşap parçacıklı paneller kullanır. Bu nedenle Karelia Premium H20, standart Avrupa alternatiflerine göre daha yüksek güvenilirlik sağlar.

Kirişlerimizde kontrplak gövde ve başlıklar poliüretan yapıştırıcıyla birleştirilir; bu, D4 sınıfı yapıştırıcıyla üretilen ürünlere göre avantaj sağlar. Karelia Premium H20, temel yapısal ve dayanıklılık özelliklerinde standart Avrupa H20 kirişlerini aşmak üzere tasarlanmıştır.



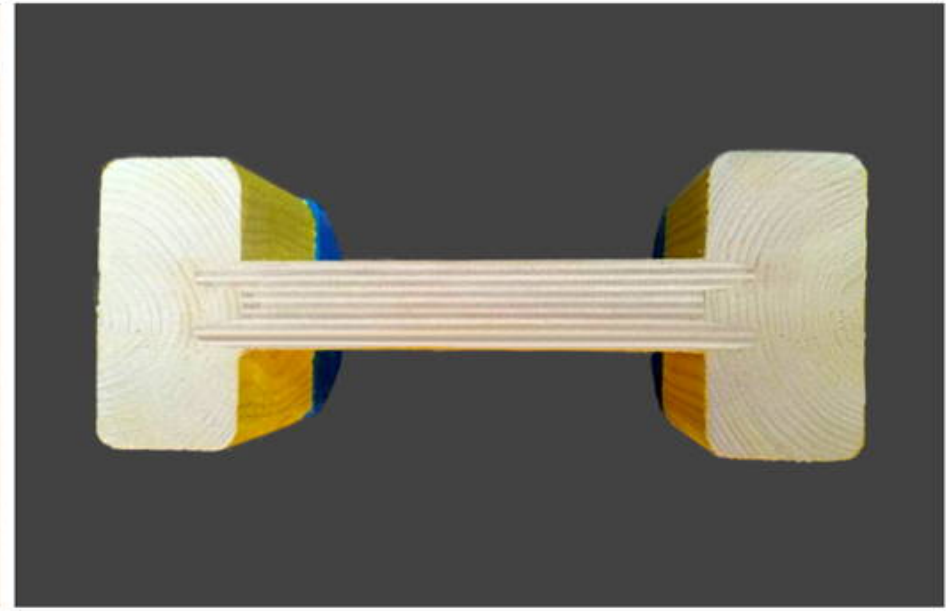

PLASTİK UÇ KAPAKLARI

Karelia Group, H20 kirişler için benzersiz plastik uç kapakları geliştirmiş ve uygulamaya almıştır. Darbeye dayanıklı uç kapakları karmaşık, çok yüzeyli bir forma sahiptir. Bu yapı, şantiyede darbe kaynaklı hasarlara karşı etkili koruma sağlar.

Kiriş kullanımında en yaygın hasar tipi, kiriş ucundan başlayan boyuna çatlaklardır. Bu sorun için çözüm geliştirdik.

Her Karelia Premium H20 kirişinin iki ucu, her biri 80 g ağırlığında esnek ve darbeye dayanıklı plastik uç kapaklarıyla korunur. Kapaklar kiriş uçlarını her yönden sarar. Bu, kirişin dayanıklılığını ve şantiyedeki tekrar kullanım döngülerini önemli ölçüde artırır. Karelia Premium H20, dünya H20 kiriş pazarında, orijinal Doka tasarımından sonra en güçlü uç kapak koruma sistemine sahiptir.





Karelia Group

KALİTE KONTROLÜ

Kalite kontrolü üretimin her aşamasında yapılır. Ayrıca EN 13377:2002 standardına uygun olarak bitmiş ürünlerde düzenli dayanım testleri gerçekleştiririz. Bu amaçla Rusya'da benzeri olmayan özel bir dayanım test düzeneği kurduk.

Bu düzenekte, beyan edilen performans değerlerini izlemek ve doğrulamak için fabrikada üretilen her 10.000 kirişten biri üzerinde tahribatlı test yaparız. Müşteriler, düzenli tahribatlı testlerle doğrulanan ve hem teknik performansta hem de üstün yüzey kalitesinde görülen tutarlı premium kaliteye güvenebilir.

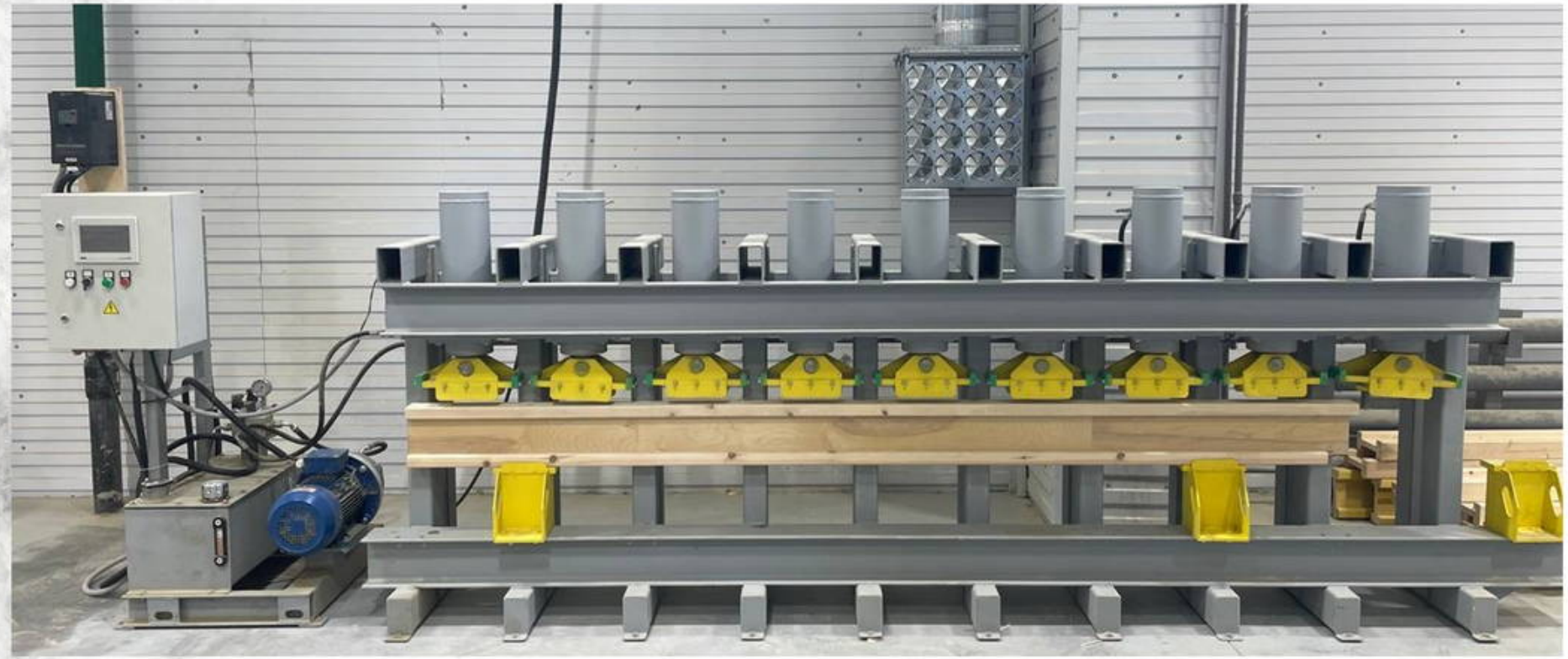



DAYANIM VE GÜVENİLİRLİK

H20 ahşap kalıp kirişlerinin en önemli özelliği dayanımdır. Karelia Premium H20, EN 13377:2002 standardında belirtilen değerleri aşar. Bir diğer önemli gösterge, kirişin şantiyede kaç kez yeniden kullanılabildiğidir. Karelia Premium H20 en az 50 tekrar kullanım döngüsü için tasarlanmıştır.

EN 13377:2002 değerleriyle karşılaştırma:

	EN 13377:2002	Karelia Premium H20
Kesme kuvveti Vk	23,9 kN	27,74 kN
Mesnet dayanımı Rb,k	47,8 kN	52,05 kN
Eğilme momenti Mk	10,9 kNm	11,29 kNm



Karelia Group

Ana Teknik Özellikler

H20 Ahşap Kalıp Kirişleri Spesifikasyonu:

Avrupa standardı: EN 13377:2002

Başlık malzemesi: Kuzey Karelya ladini (Nordic wood)

Gövde malzemesi: huş kontrplak (Rusya)

Boy aralığı: 1500–6000 mm

Standart boylar: 2450/2650/2900/3300/3600/3900/4500/4900/5900 mm

Yükseklik: 200 mm

Başlık genişliği: 80 mm

Başlık kalınlığı: 40 mm

Gövde kalınlığı: 24 mm

Gövde genişliği: 120 mm

Gövdenin başlığa gömülme derinliği: 13 mm

Eğilme momenti kapasitesi Mk: ≥ 11,29 kNm

Nihai mesnet dayanımı: 52,05 kN

Kesme kuvveti: 27,74 kN

Metre başına ağırlık: 5,2 kg/m

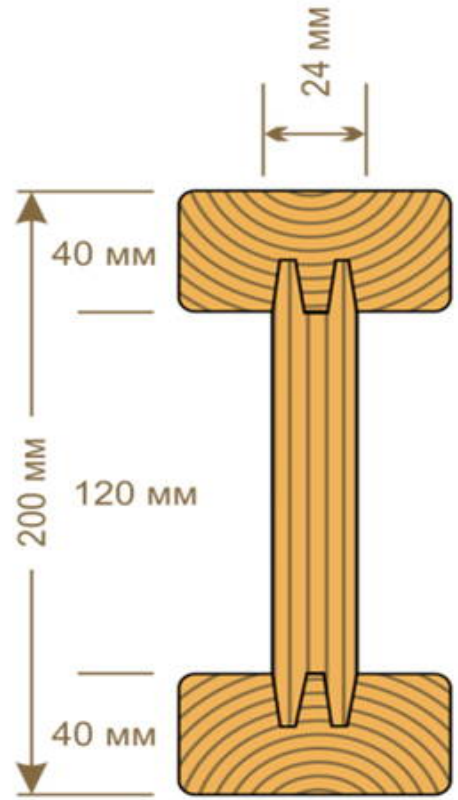

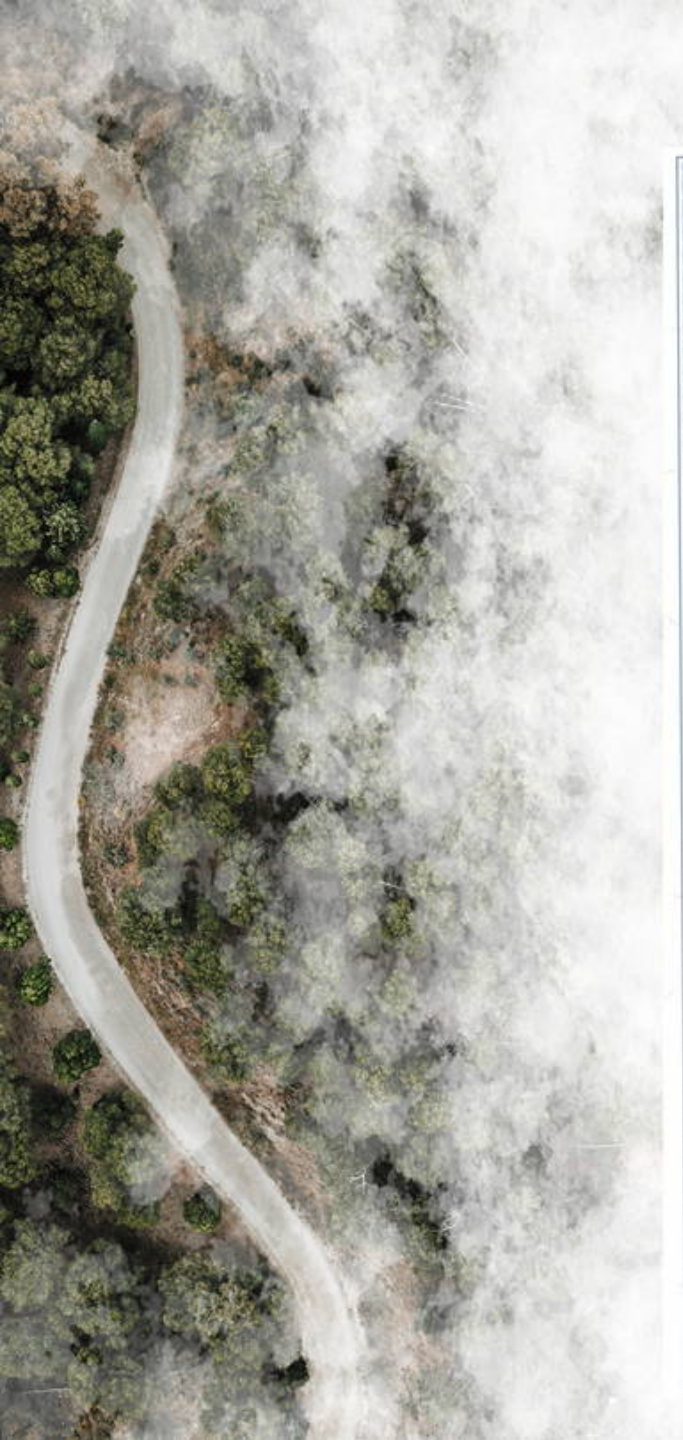

Karelia Group

RUSSIAN FEDERATION

№ 0283399

VOLUNTARY CERTIFICATION SYSTEM
«PROMTECHSTANDART»
№ РОСС RU.32001.04ИБФ1 in the unified register of registered voluntary certification systems
FEDERAL AGENCY FOR TECHNICAL REGULATION AND METROLOGY

ISO 9001

EXPERT COMPLIANCE CERTIFICATE

Registration number РОСС RU.32001.04ИБФ1.ОС44.177222Э

Valid from 03.06.2025 to 02.06.2028

CERTIFICATION BODY
№ РОСС RU.32001.04ИБФ1.ОС44
Limited Liability Company "Techproekt"
Address: Russia, 123112, Moscow, vn.ter.g. municipal district Presnensky, Presnenskaya embankment, 10 building 2, room. 5n,
INN: 9703195751, OGRN: 1247700739120, e-mail: tehproekt.cert@yandex.ru

THIS CERTIFICATE CONFIRMS THAT

Malevanny Alexey Alexeevich

meets the voluntary certification system "PromTechStandart" requirements

for internal audit experts of quality management system

to expert auditors of internal audits of the quality management system for compliance with the requirements of the standard:

GOST R ISO 9001-2015 (ISO 9001:2015)
- Quality Management System.

Issued based on the expert commission decision,
report № РОСС RU.32001.04ИБФ1.ОС44.00000ПЭ of 13.05.2025

and registered in the roster of experts of the voluntary certification system "PromTechStandart"

Head of the body — E.F. Kolomiets (signature / initials, surname)

Expert — V.V. Baranov (signature / initials, surname)

This certificate of conformity obliges the organization to maintain the state of work performed in accordance with the above standard. The state of work is under control of the certification body of the voluntary certification system "PromTechStandart" and must to be confirmed during the annual supervision

RUSSIAN FEDERATION

№ 0283397

VOLUNTARY CERTIFICATION SYSTEM
«PROMTECHSTANDART»
№ РОСС RU.32001.04ИБФ1 in the unified register of registered voluntary certification systems
FEDERAL AGENCY FOR TECHNICAL REGULATION AND METROLOGY

ISO 9001

CERTIFICATE OF CONFORMITY

Registration number РОСС RU.32001.04ИБФ1.ОС44.77833

Valid from 03.06.2025 to 02.06.2028

CERTIFICATION BODY
№ РОСС RU.32001.04ИБФ1.ОС44
Limited Liability Company "Techproekt"
Address: Russia, 123112, Moscow, vn.ter.g. municipal district Presnensky, Presnenskaya embankment, 10 building 2, room. 5n,
INN: 9703195751, OGRN: 1247700739120, e-mail: tehproekt.cert@yandex.ru

ISSUED
Limited Liability Company "KARELIA GROUP"
TIN: 1000018909 PSRN: 1241000005553
Address: Russia, 186220, Republic of Karelia, Kondopoga district, Kondopozhskoye township, Kondopoga, Petrozavodskoye highway, building. 5

THIS CERTIFICATE CONFIRMS THAT
QUALITY MANAGEMENT SYSTEM

production of wooden I-beams from high-strength wood, formwork of walls and floors for monolithic construction

MEETS THE REQUIREMENTS OF STANDARD

GOST R ISO 9001-2015 (ISO 9001:2015)
- Quality Management System.

Issued based on the expert commission decision,
report РОСС RU.32001.04ИБФ1.ОС44.77833П of 03.06.2025

Certificate of conformity verification

Head of the body — E.F. Kolomiets (signature / initials, surname)

Expert — V.V. Baranov (signature / initials, surname)

This certificate of conformity obliges the organization to maintain the state of work performed in accordance with the above standard. The state of work is under control of the certification body of the voluntary certification system "PromTechStandart" and must to be confirmed during the annual supervision



Karelia Group

H20 AHŞAP KALIP KİRİŞİ MALZEMELERİ

24 mm kalınlığında huş kontrplak gövde: EN 636:2015-05

Başlık: Kuzey Karelya ladini (Nordic wood), EN 14080:2013-09

KLEIBERIT poliüretan yapıştırıcı: EN 301:2018-01

REMMERS emprenye kaplaması: EN 927-1:2013

Uç kapakları: esnek plastik.

Karelia Premium H20 kirişlerini aşağıdaki koşullarla tedarik edebiliriz:

Ödeme koşulları: %100 peşin ödeme.

Üretim süresi: ödeme alındıktan sonra en fazla 3 hafta.

Teslim koşulları: CIF varış limanına teslim, Incoterms® 2020 uyarınca.

Talep edilen varış noktası için lojistik ayrıca hesaplanabilir.

Karelia Group

BAE VE GCC İŞ ORTAKLARI

Karelia Premium H20 kirişleri, BAE ve GCC bölgesi inşaat pazarında güvenilir bir iş ortağı ağı üzerinden temsil edilmektedir.

Yapı malzemeleri distribütörleri, yükleniciler ve kalıp uzmanlarıyla birlikte; güvenilir H20 kirişleri, tutarlı kalite ve hızlı şantiye hazırlığı gerektiren projeleri destekliyoruz.

Fotoğrafta Karelia kirişlerinin Dubai'deki bir şantiyede kullanımı görülmektedir.

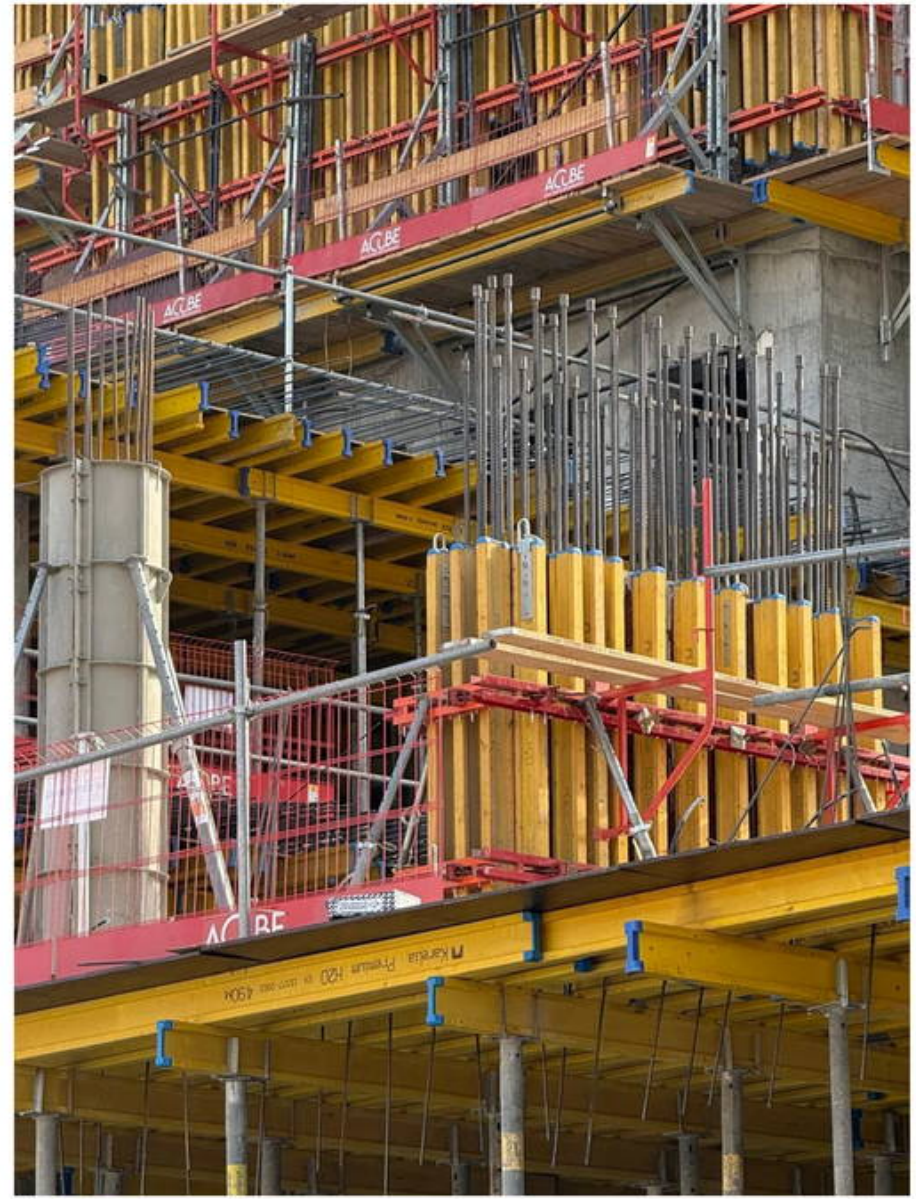



Karelia Group

İŞ ORTAKLARIMIZ

BAE VE GCC ÜLKELERİ

Dağıtım, yüklenicilik ve kalıp tedariki için güvenilir ağ.

DANUBE GROUP

الراشد ALRASHED لمواد البناء Building Materials

TURIIM ahead of critical path

VIDAFORM

BCG

الساحل للمقاولات AL SAHEL CONTRACTING COMPANY ASCC Since 1976

Karelia Group

+7(981) 400-17-19
info@kareliagroup.com

186220, Kondopoga
Republic of Karelia, Russia



Aleksei Malevannyi

Genel Müdür

+7 911 400-44-29

info@kareliagroup.com

186220, Rusya Federasyonu, Karelya Cumhuriyeti,
Kondopoga, Petrozavodskoe karayolu, bina 5



Anita Pozdniakova

GCC Satış Direktörü

+971 52 231 4374

anita.pozdniakova@gmail.com